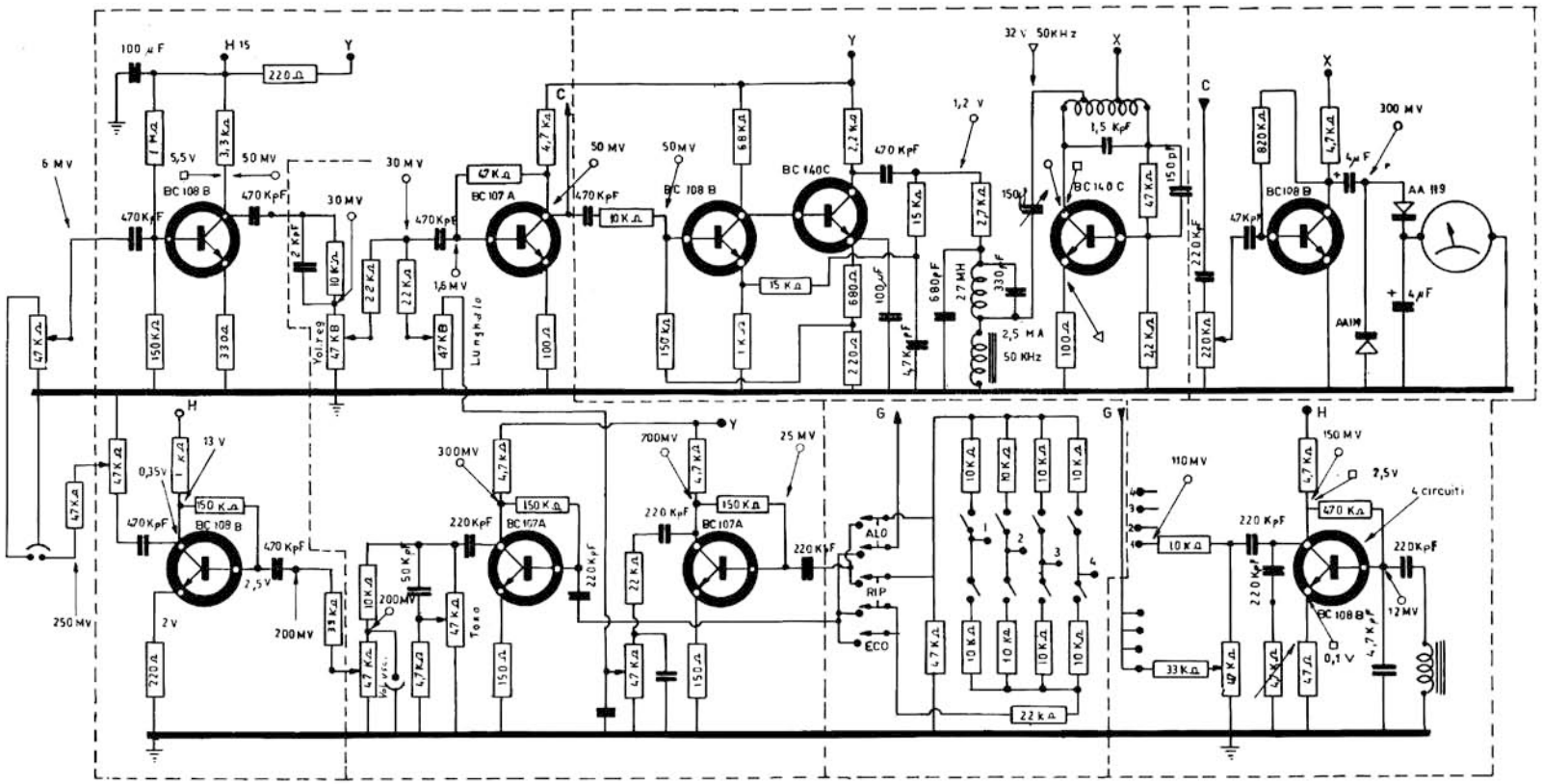

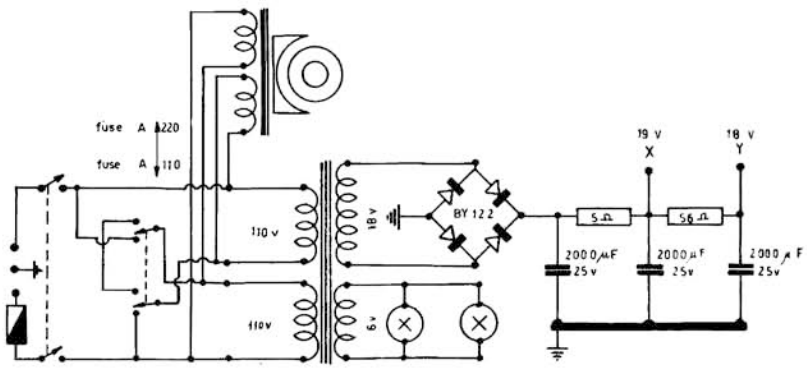

BINSON S. p. A.	SCALA	FIRMA	DATA
		Dis. [signature]	28-7-69
		Luc [signature]	
		Ver	
SCHEMA ECHO mod. A 605 TR	N. 1-109		
	Sostituito dal N.		
	Sostituisce il N.		

IL TERMINE DI LEGGE ... questo disegno con divieto di riprodurlo o di renderlo noto a terzi senza nostra autorizzazione scritta