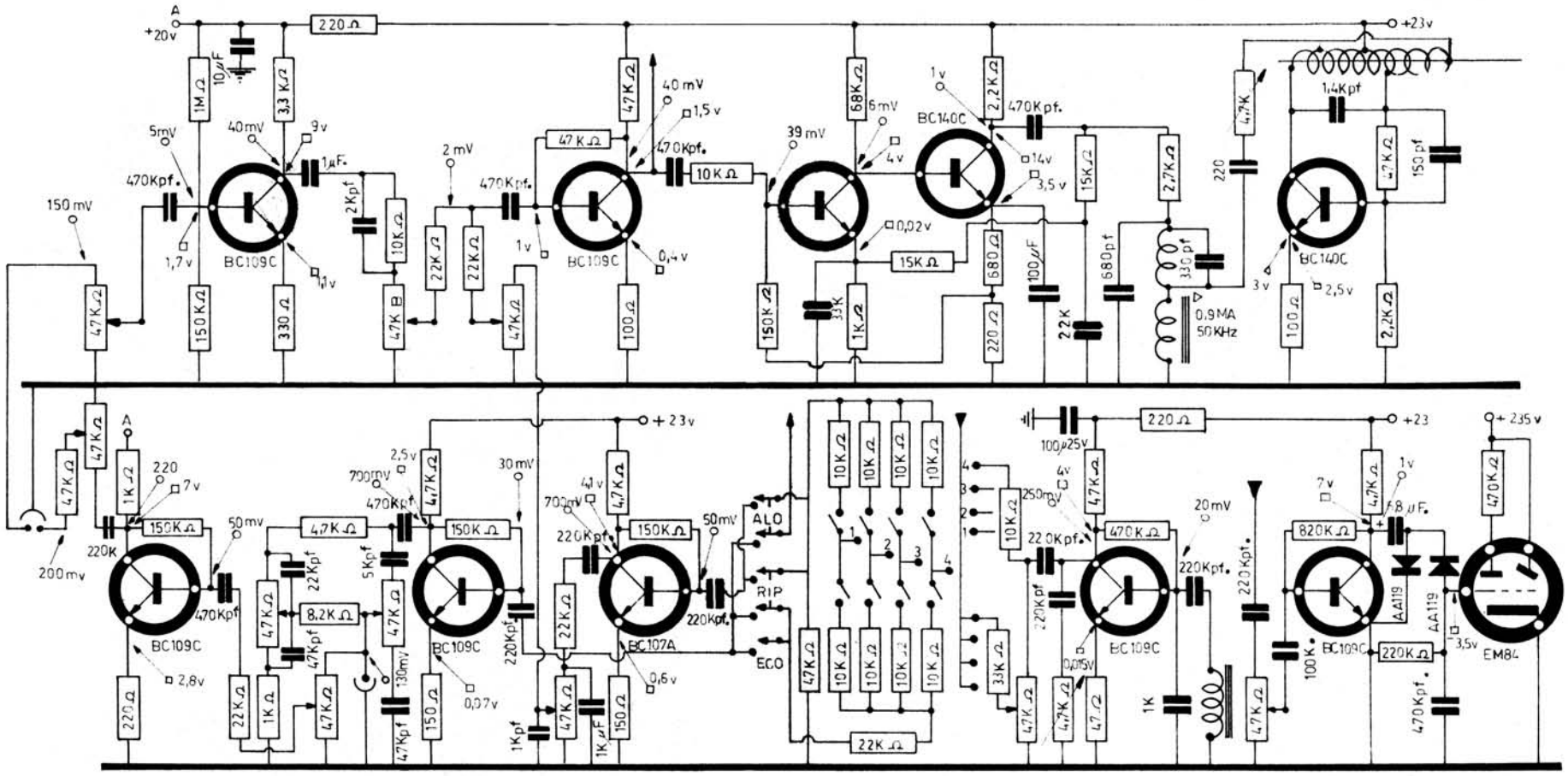

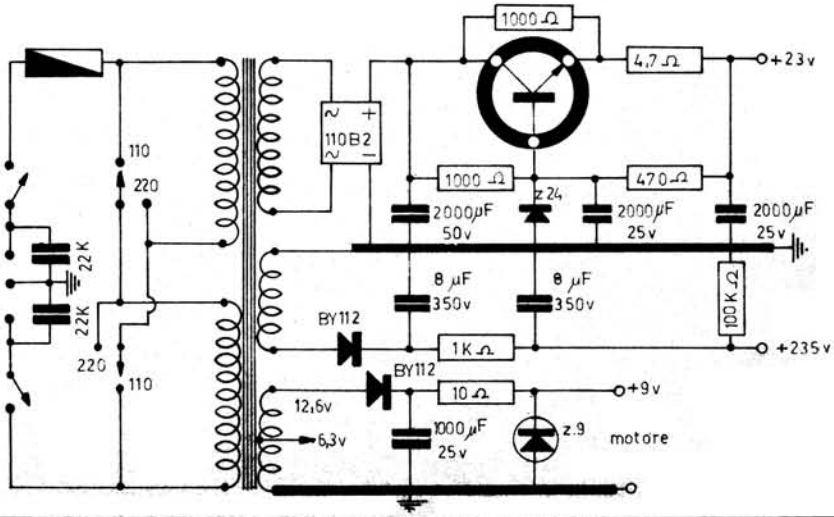

BINSON C. R. E. B.	SCALA	FIRMA	DATA
	//	Dis.	
		Luc.	13-11-71
		Ver.	
Schema per echo PE 603 T (TR) NJ	N. 1-136		
	Sostituisce il N.		
	Sostituito dal N.		

A TERMINI DI LEGGE ci riserviamo la proprietà di questo disegno con divieto di riprodurlo o di renderlo noto a terzi senza nostra approvazione scritta.