# Schaltbild HOHNER-Cembalet N

650720

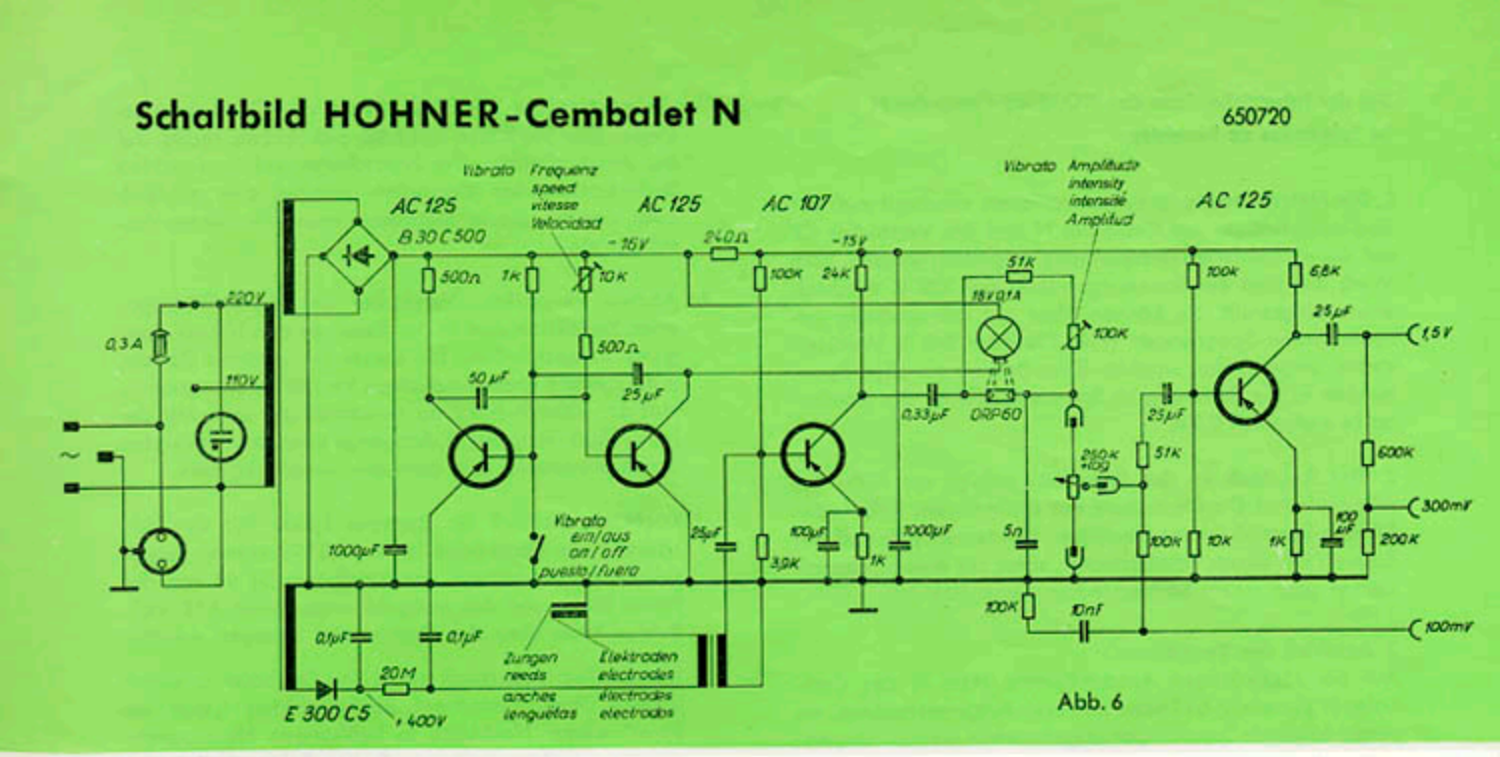


Abb. 6

**Der Verstärker CP**

der speziell für das HOHNER-Cembalet N konstruiert worden ist, enthält in einem zum Spielteil passenden Gehäuse das Verstärker-Chassis mit einer elektrischen Ausgangsleistung von ca. 12 Watt und zwei hochwertige Breitband-Lautsprecher. Der Netzanschluß ist mittels des Spannungswählers umschaltbar auf 110 oder 220 V Wechselstrom; vom Werk aus ist der Spannungswähler auf 220 V Wechselstrom eingestellt.

Das Verstärker-Chassis (vgl. Schaltbild Abb. 7) enthält einen zweistufigen Vorverstärker und eine Gegentaktendstufe. Zwischen den beiden Vorverstärkerstufen liegt die Schaltung für die Klangregelung, mit der Höhen und Tiefen getrennt je nach der Einstellung der betreffenden Regler angehoben oder abgesenkt werden können. Der Eingang des Vorverstärkers ist mit zwei Diodenbuchsen bestückt, von denen die eine für den Anschluß des Spielteils des HOHNER-Cembalet N und die andere für den wahlweisen Anschluß eines Plattenspielers bestimmt ist. Beide Eingänge sind bezüglich des Pegels unabhängig voneinander einstellbar. Im Ausgang liegt eine Lautsprecher-Normbuchse, an die Zusatzlautsprecher (Impedanz größer als 10 Ohm) angeschlossen werden können.

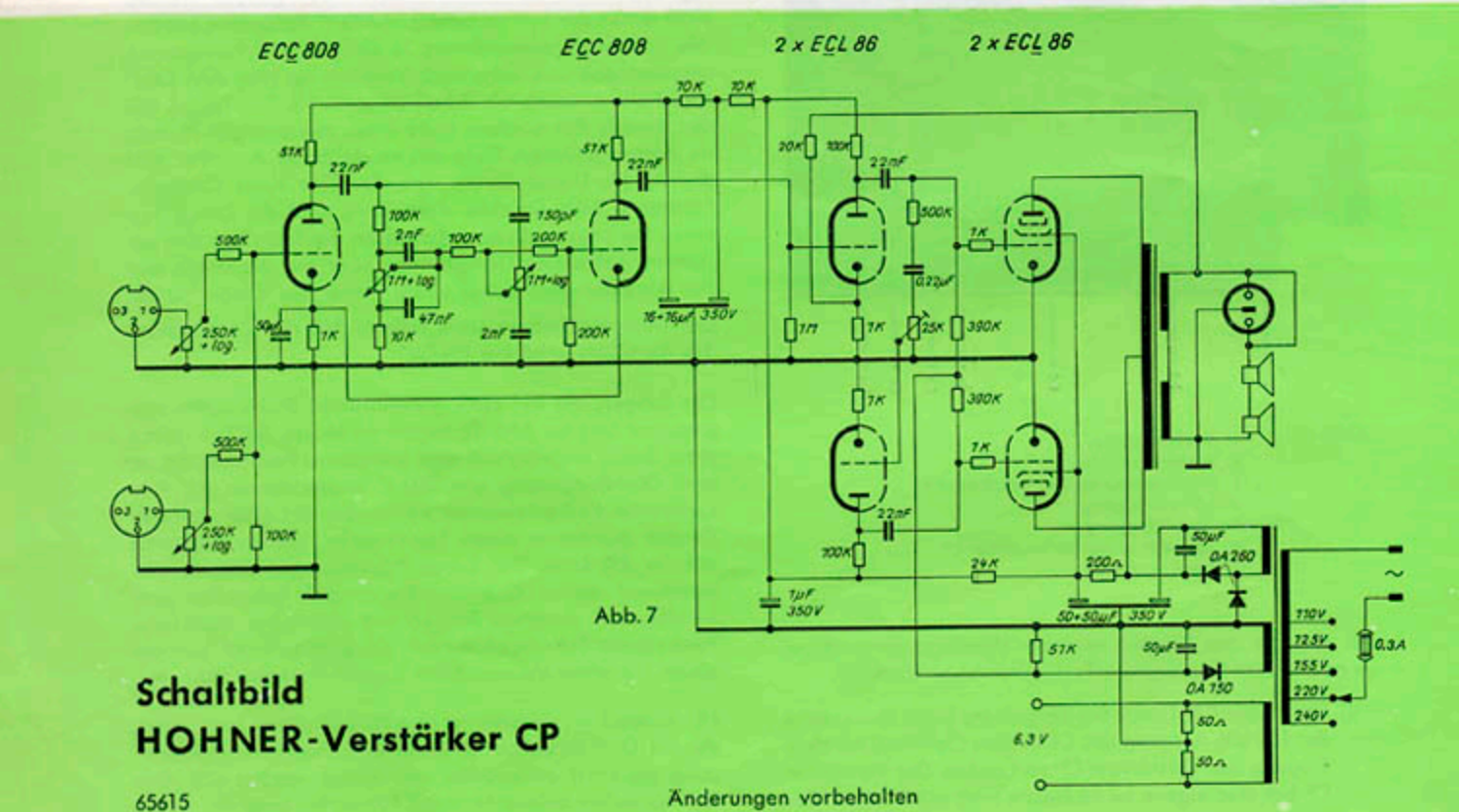


Abb. 7

# Schaltbild HOHNER-Verstärker CP

65615

Änderungen vorbehalten

EB 83 - 865

Printed in Germany